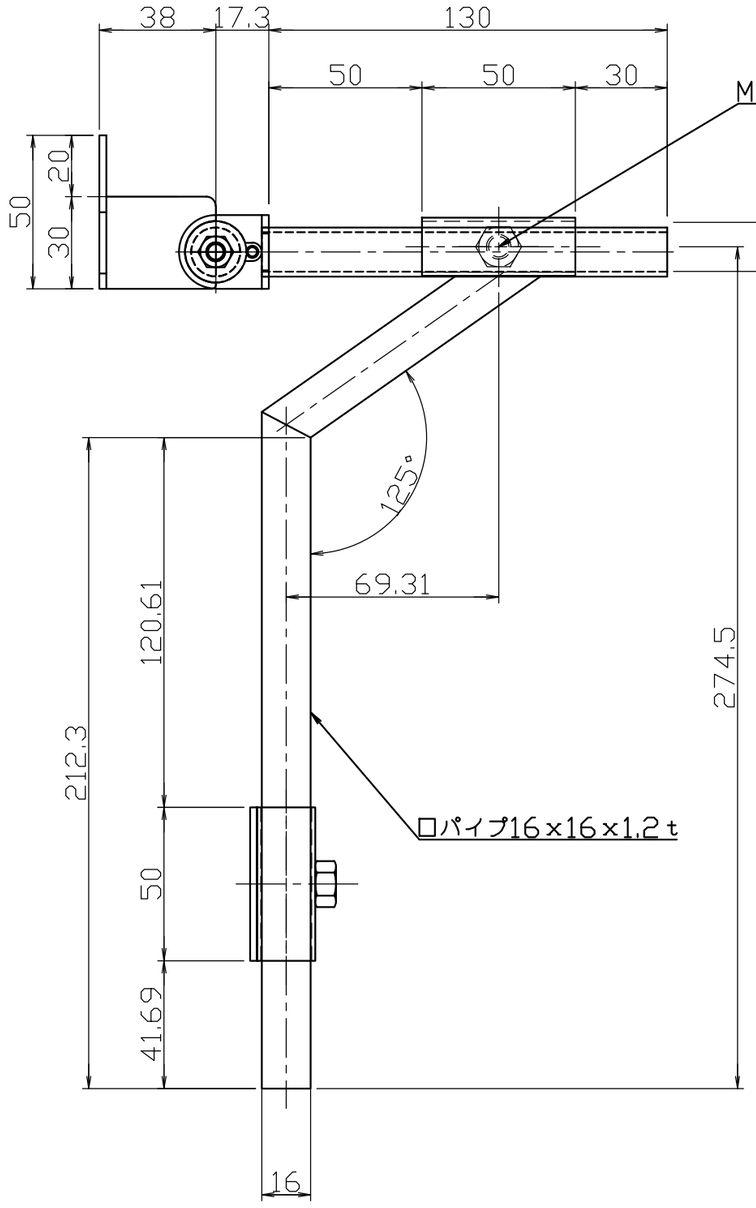

＊縦パイプ　オフセット型（溶接加工タイプ）

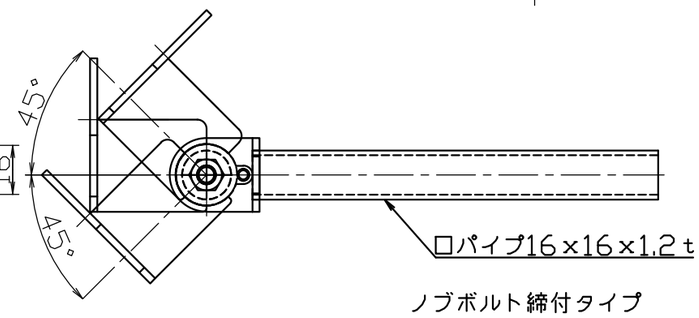

ノブボルト締付タイプ
ヘッド部前後調整パイプ

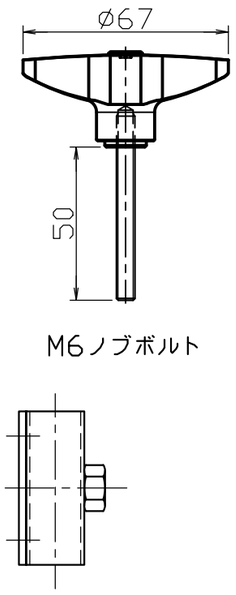

M6ノブボルト

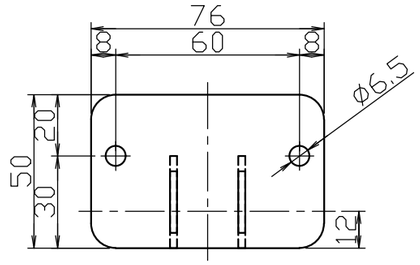

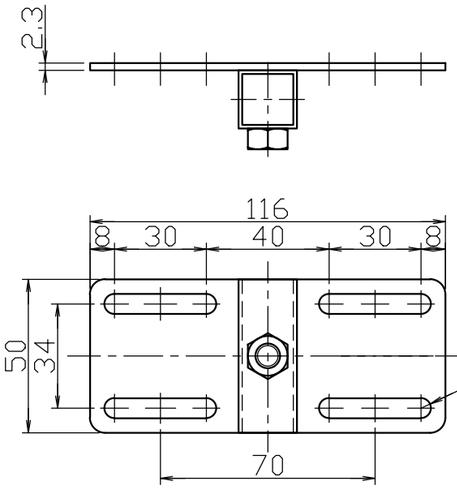

縦パイプ受け（長穴タイプ）

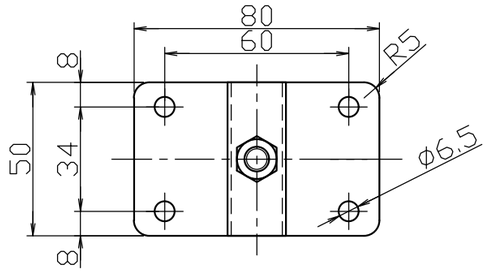

縦パイプ受け（単穴タイプ）

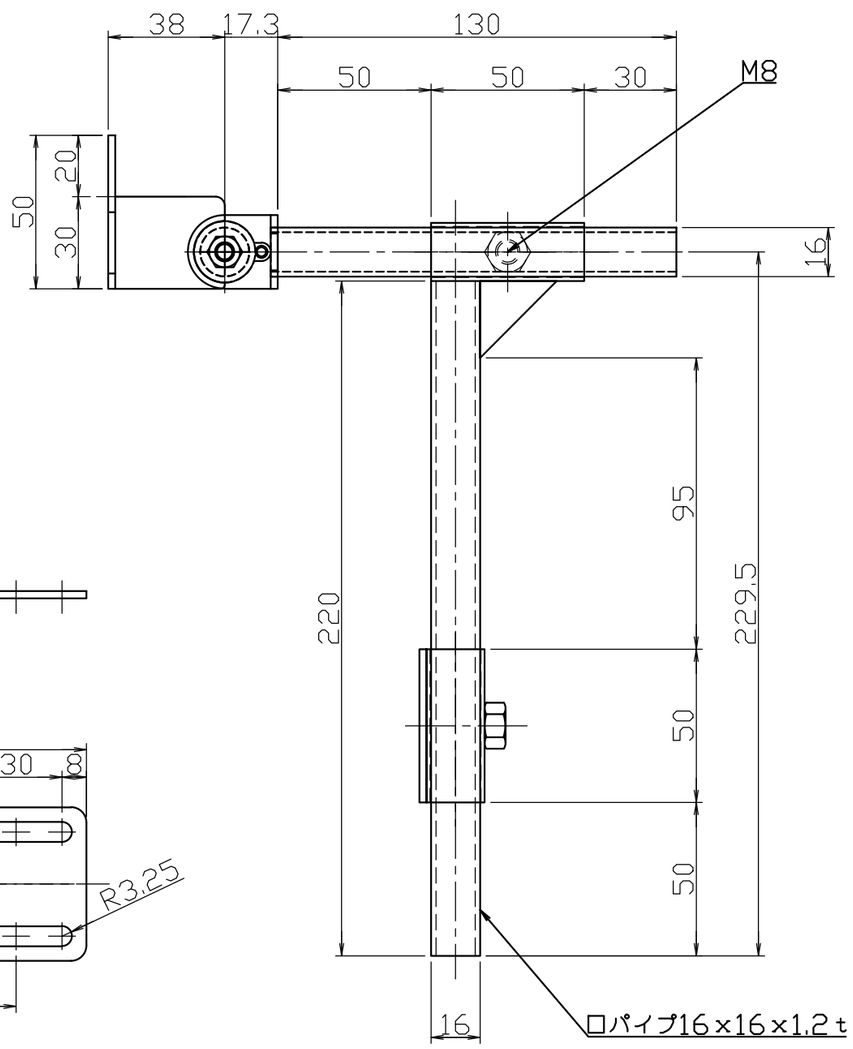

＊縦パイプ　ストレート型

·	試作構想組立図			·	·
部番	部品名称		材質	個数	摘　要
24年8月8日	尺度2/1		部名	（株）カミロ・シーティング	
製図	設計	検図	承認		
	松島			機械名称	HD金具01
（株）東京精機製作所				図番	034